Nastri Flli Virginio

Automation & Conveyor Belts
Automatismi & Nastri Trasportatori

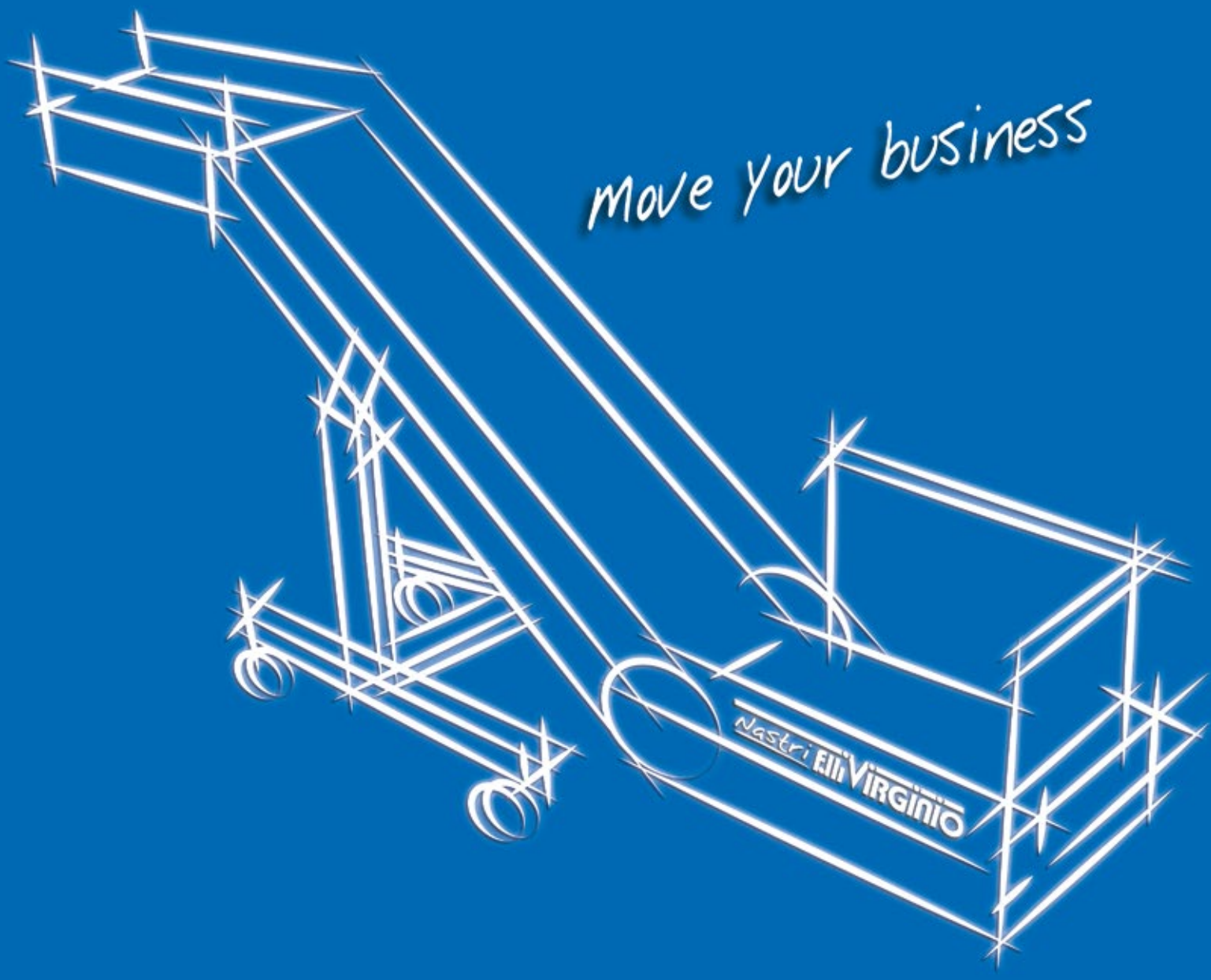

flllivirginio.com

Quotations on line

NPM GROUP

RF 500/750

MODULAR ROLLER CONVEYOR
RULLIERA FOLLE MODULARE

Module of Roller conveyor.
Modulo Rulliera Folle.

Detail: Roller Conveyor.
Dettaglio: Rulliera.

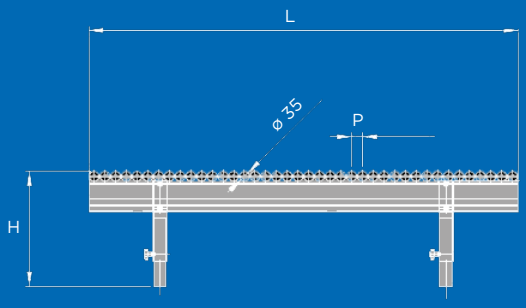

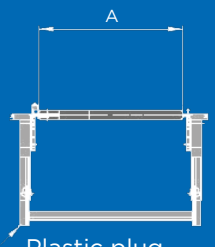

Plastic plug.
Tappo di plastica.

Modular units with length at the discrection of the customer.

Moduli componibili con lunghezze a discrezione del cliente.

Versatile system easy to assemble. Available in a wide range of combinations and sizes.
Standard version has: structure in aluminium profiles, and galvanized steel rollers diam. 35 mm.
It can be use for different production sectors: material handling, packaging (food, pharmaceuticals...).

È un sistema versatile e facile da montare. Disponibile in una vasta gamma di combinazioni e misure.
La versione standard prevede: struttura in profilo di alluminio e rulli in acciaio zincato diam. 35 mm.
Applicabile a diversi settori produttivi: movimentazione interna, packaging (alimentare, farmaceutico...).

mod:	RF 500/975	RF 500/1500	RF 750/975	RF 750/1500
A (mm)	500	500	750	750
L (mm)	975	1500	975	1500
P (mm)	37,5 - 75	37,5 - 75	37,5 - 75	37,5 - 75
H (mm)	400/500 600/900	400/500 600/900	400/500 600/900	400/500 600/900
Carico (kg/mt) Load (kg/mt)	350/175	350/175	350/175	350/175

Possibility of various solutions with motorized rollers.

Possibilità di varie soluzioni anche con rulli motorizzati.

Characteristics, performances and pictures of the items refer to a standard development and can be only partially as described. Le caratteristiche, le prestazioni e le immagini degli articoli si riferiscono a un allestimento standard e possono corrispondere solo parzialmente a quanto descritto.

Move your business

Nastri F.lli Virginio

36071 Arzignano (Vicenza) Italy - Zona Industriale - Via Sesta Strada, 76
Tel. +39. 0444. 450.660 - e-mail: info@flllivirginio.it
flllivirginio.com

NPM GROUP

CONTROL STATION / CENTRALINE / TABLEAU DE COMMANDE / STEUERGERÄT / CENTRAL DE MANDO / СТАНЦИЯ УПРАВЛЕНИЯ

CONTROL PANEL 220V
Includes:inverter, external signal interface, pau-se/run, external signal interface + timed operation, partial count from external signal.

CENTRALINA DI COMANDO MOTORE 220V
Comprensiva di: inverter, consenso esterno, pau-sa/lavoro, consenso ester-no + marcia temporizzata, conteggio parziale da consenso esterno.

TABLEAU DE COMMANDE 220V
Equipé de: inverter signal exterieur, pause/marche, signal extèrieur+marche temporisée, compteur partiel par signal extérieur.

STEUERGERÄT 220V
Beinhaltet: Inverter, Eingang für externes Steuersignal, Pause/Arbeit, Eingang für externes Steuersignal + Zeitgeber für Start Teile-Zählung von externem Signal.

CENTRAL DE MANDO 220V
Dotada de: inverter, mando externo, pau-sa/funcionamiento, mando externo + funcionamento temporizado, conteo parcial con mando externo.

ПУЛЬТ УПРАВЛЕНИЯ 220 В
Включает: преобразователь, внешний сигнальный интерфейс, пауза/пуск, внешний сигнальный интерфейс + время операции, частичный подсчет от внешнего сигнала.

CONTROL PANEL 400V
Includes: external signal interface, pause/run, external signal interface + timed operation programmable through mi-croprocessor with crystal liquids.

CENTRALINA DI COMANDO MOTORE 400V
Comprensiva di: consenso esterno, pausa/lavoro, consenso esterno + marcia temporizzata, programmabile tramite microprocessore a dis-play cristalli liquidi.

TABLEAU DE COMMANDE 400V
Equipé de: signal exterieur, pause/marche, signal extèrieur+marche temporisée microprocessore traversant programmabile pour montrer aux cristaux des liquides.

STEUERGERÄT 400V
Beinhaltet: Inverter, Eingang für externes Steuersignal, Pause/Arbeit, Eingang für externes Steuersignal + Timerfunktion programmierbar mit Microprocessor.

CENTRAL DE MANDO 400V
Dotada de: mando externo, pausa/funcionamiento, mando externo + funcionamento temporizado microprocessore directo programmabile para exhibir a los cristales liquidos.

ПУЛЬТ УПРАВЛЕНИЯ 400 В
Включает: внешний сигнальный интерфейс, пауза/пуск, внешний сигнальный интерфейс + время операции, программируемое посредством микропроцессора с жидкими кристаллами.

ON/OFF MAGNETO THERMIC SWITCH
With No Voltage release coil tension control.

INTERRUTTORE MAGNETOTERMICO ON/OFF
Con bobina di sgancio per controllo tensione.

INTERRUPTEUR MAGNETOTERMIQUE ON/OFF
Avec bobine de dèclenchement pour le contrôle de la tension.

EIN-AUS-SCHALTER
Mit Ausschaltsrelais für Unter-und überspannungsschutz.

INTERRUPTOR MAGNETOTERMICO ON/OFF
Con bobina de desenganche para el control de la tension.

ON/OFF МАГНИТО-ТЕРМО ПЕРЕКЛЮЧАТЕЛЬ
С опускающейся катушкой для регулировки напряжения.

SPEED CONTROLS / VARIATORI / VARIATEUR / DREHZAHLWANDLER / VARIADOR / РЕГУЛЯТОРЫ СКОРОСТИ

MECHANICAL SPEED CONTROL
Standard speeds: 0,5-2,5 m/min, 1-5 m/min; 2-10 m/min

VARIATORE MECCANICO
Velocità standard: 0,5-2,5 m/min, 1-5 m/min; 2-10 m/min

VARIATEUR MECANIQUE
Vitesse Standard: 0,5-2,5 m/min, 1-5 m/min; 2-10 m/min

MECHANISCHER DREHZAHLWANDLER
Standardgeschwindigkei: 0,5-2,5 m/min, 1-5 m/min; 2-10 m/min

VARIADOR MECANICO
Velocidad estàndar: 0,5-2,5 m/min, 1-5 m/min; 2-10 m/min

МЕХАНИЧЕСКИЙ РЕГУЛЯТОР СКОРОСТИ
Стандартные скорости: 0,5 – 2,5 м/мин, 1-5 м/мин, 2-10 м/мин

ELECTRONIC SPEED CONTROL 220V
Standard speeds: 0,5-2,5 m/min, 1-5 m/min; 2-10 m/min

VARIATORE ELETTRONICO 220V
Velocità standard: 0,5-2,5 m/min, 1-5 m/min; 2-10 m/min

VARIATEUR ELECTRONIQUE 220V
Vitesse Standard: 0,5-2,5 m/min, 1-5 m/min; 2-10 m/min

ELEKTRONISCHER DREHZAHLWANDLER 220V
Standardgeschwindigkeit: 0,5-2,5 m/min, 1-5 m/min; 2-10 m/min

VARIADOR ELEECTRONICO 220V
Velocidad estàndar: 0,5-2,5 m/min, 1-5 m/min; 2-10 m/min

ЭЛЕКТРОННЫЙ РЕГУЛЯТОР СКОРОСТИ 220 В
Стандартные скорости: 0,5 – 2,5 м/мин, 1-5 м/мин, 2-10 м/мин

SEPARATORS / SEPARATORI / SEPARATEUR / SEPARATOR / SEPARADOR / СЕПАРАТОРЫ

ROLLER SEPARATOR
belts with useful width 170 mm
belts with useful width 250 mm
belts with useful width 320 mm
belts with useful width 400-420mm

SEPARATORE A RULLO
per nastri con larghezza utile 170 mm
per nastri con larghezza utile 250 mm
per nastri con larghezza utile 320 mm
per nastri con larghezza utile 400-420

SEPARATEUR A ROULEAU
Pour convoyeurs de largeur utile 170 mm
Pour convoyeurs de largeur utile 250 mm
Pour convoyeurs de largeur utile 320 mm
Pour convoyeurs de largeur utile 400-420

SEPARATOR MIT EINER ROLLE
für förderbände mit Nutzbreite 170 mm
für förderbände mit Nutzbreite 250 mm
für förderbände mit Nutzbreite 320 mm
für förderbände mit Nutzbreite 400-420

SEPARADOR DE RODILLO
Para centas con ancho ùtil 170 mm
Para centas con ancho ùtil 250 mm
Para centas con ancho ùtil 320 mm
Para centas con ancho ùtil 400-420

ВОЛКОВЫЙ СЕПАРАТОР
Ленты с полезной шириной 170 мм
Ленты с полезной шириной 250 мм
Ленты с полезной шириной 320 мм
Ленты с полезной шириной 400-420

DOUBLE ROLLER SEPARATOR
belts with useful width 170 mm
belts with useful width 250 mm
belts with useful width 320 mm
belts with useful width 400-420 mm

SEPARATORE A 2 RULLI
per nastri con larghezza utile 170 mm
per nastri con larghezza utile 250 mm
per nastri con larghezza utile 320 mm
per nastri con larghezza utile 400-420

SEPARATEUR A 2 ROULEAUX
Pour convoyeurs de largeur utile 170 mm
Pour convoyeurs de largeur utile 250 mm
Pour convoyeurs de largeur utile 320 mm
Pour convoyeurs de largeur utile 400-420

SEPARATOR MIT ZWEI ROLLEN
für förderbände mit Nutzbreite 170 mm
für förderbände mit Nutzbreite 250 mm
für förderbände mit Nutzbreite 320 mm
für förderbände mit Nutzbreite 400-420

SEPARADOR DE 2 RODILLOS
Para centas con ancho ùtil 170 mm
Para centas con ancho ùtil 250 mm
Para centas con ancho ùtil 320 mm
Para centas con ancho ùtil 400-420

ДВОЙНОЙ ВОЛКОВЫЙ СЕПАРАТОР
Ленты с полезной шириной 170 мм
Ленты с полезной шириной 250 мм
Ленты с полезной шириной 320 мм
Ленты с полезной шириной 400-420

BLADE SEPARATOR
belts with useful width 170 mm
belts with useful width 250 mm
belts with useful width 320 mm
belts with useful width 400-420mm

SEPARATORE A PALETTE
per nastri con larghezza utile 170 mm
per nastri con larghezza utile 250 mm
per nastri con larghezza utile 320 mm
per nastri con larghezza utile 400-420

SEPARATEUR A PALETTES
Pour convoyeurs de largeur utile 170 mm
Pour convoyeurs de largeur utile 250 mm
Pour convoyeurs de largeur utile 320 mm
Pour convoyeurs de largeur utile 400-420

SCHAUFEL SEPARATOR
für förderbände mit Nutzbreite 170 mm
für förderbände mit Nutzbreite 250 mm
für förderbände mit Nutzbreite 320 mm
für förderbände mit Nutzbreite 400-420

SEPARADOR DE PALETAS
Para centas con ancho ùtil 170 mm
Para centas con ancho ùtil 250 mm
Para centas con ancho ùtil 320 mm
Para centas con ancho ùtil 400-420

ЛОПАТОЧНЫЙ СЕПАРАТОР
ленты с полезной шириной 170 мм
ленты с полезной шириной 250 мм
ленты с полезной шириной 320 мм
ленты с полезной шириной 400-420

Technical and aestethical data may be subject to modification without previous notice.

I dati tecnici ed estetici hanno valore indicativo e possono venire modificati senza preavviso.

Les caracteristiques techniques et estétiques sont indicatives et peuvent être modifiée sans preavis.

Technische und aestetische Daten können vorbehaltlich Änderungen ohne vorherige Ankündigung.

Las caracteristicas técnicas y estéticas de las máquinas pueden ser modificadas en todo momento sin adviso.

Subject to alterations without previous notice. – Подвергается изменениям без предварительного извещения.

Characteristics and performances of the standard items, as described, may vary depending on the specific technological development and application quoted.
The photographs of the items refer to a standard development and can be only partially as described.

Le caratteristiche e le prestazioni degli articoli base, così come descritte, possono variare in funzione dello specifico allestimento tecnologico ed applicativo quotato.
Le fotografie dell'articolo si riferiscono ad un allestimento standard e possono corrispondere solo parzialmente a quanto descritto.

Nastri F.lli VIRGINIO — NPM GROUP

fllivirginio.com

Characteristics, performances and pictures of the items refer to a standard development and can be only partially as described.
Le caratteristiche, le prestazioni e le immagini degli articoli si riferiscono a un allestimento standard e possono corrispondere solo parzialmente a quanto descritto.
fllivirginio.com
www.nextindustry.net 08-2016

SUPPORTS / SOSTEGNI / SOUTIENS / UNDERSTÜTZUNGEN / AYUDAS / ОПОРЫ

FLAT LEG
Mounted on wheels with brake or M16 adjustable feet (your choice). Standard heights from the floor to the belt: 450/600, 800/1100, 1000/1500. Adjustable 50 mm increments, using screws, while intermediate measurements are possibile by adjusting the locking handwheel.

GAMBA FLAT
Poggia su ruote con freno o piedini regolabili M16 (a scelta).
Altezze standard da terra a filo tappeto: 450/600, 800/1100, 1000/1500.
Regolabili di 50 mm in 50 mm tramite viti, mentre le misure intermedie si raggiungono agendo sul volantino a pressione.

PIED FLAT
Repose sur des roulettes equipèes de frein ou pieds règlables M16 (au choix). Hauteurs standard du sol au bord du tapis: 450/600, 800/1100, 1000/500. Règlables de 50 mm en 50 mm grace à des vis; pour les measures intermediaries agir sur le petit volant a pression.

FLAT STANDBEIN
Auf Radem mit bremse oder mit Stellfußen M16 (nach Wahl) Standardhòhen Boden-Forder-gurtoberflache:450/600, 800/1100, 1000/1500.
Verstellbar in Schritten von 50 mm; Zwischenmaße mit Handrad einstellbar.

PIE FLAT
Se apoya sobre ruedas dotadas de freno o sobre pies regulables M16 (a elecciçn). Alturas estàndar desde el piso hasta el nivel de la banda: 450/600, 800/1100, 1000/1500. Regulables en pasos de 50 mm mediante tomillos; las medidas intermedias se obtienen girando el volante a presiòn.

РАЗДВИЖНАЯ НОЖКА
Устанавливаются на колесики с тормозом или на M16 регулируемы опоры (по выбору). Стандартные высоты от пола до ленты: 450/600, 800/1100, 1000/1500. Высота регулируется запирающим колесом, также возможно дополнительное увеличение на 50 мм при использовании болтов.

LEG PLUS
Mounted on wheel with brake. The height can be adjusted by handwheel.

GAMBA PLUS
Poggia su ruote con freno. La regolazione dell'altezza avviene tramite volantino.

PIED PLUS
Repose sur des roulettes equipèes de frein.
Pour régler la hauteur agir sur le Volant.

STANDBEIN PLUS
Auf Radem mit Bremse.
Die Hohenregulierung erfolgt mit Handrad.

PIE PLUS
Se apoya sobre ruedas dotadas de freno. La regulaciòn de la altura se realiza mediante un volante.

ДОПОЛНИТЕЛЬНАЯ НОЖКА
Устанавливаются на колесиках с тормозом. Высота может быть отрегулирована колесиком.

LEG BASE
Mounted on wheels with brake. The height can be adjusted by moving the two holding screws.

GAMBA BASE
Poggia su ruote con freno. La regolazione dell'altezza avviene spostando le due viti di bloccaggio.

PIED BASE
Repose sur des roulettes equipèes de frein. Pour régler la hauteur agir sur les deux vis de blocage.

GRUNDSTANDBEIN
Auf Radem mit Bremse. Zur Hohenregulierung die Position der zwei Feststellschrauben ändern.

PIE BASE
Se apoya sobre ruedas dotadas de freno. La regulaciòn de la altura se realiza desplazando los dos tomillos de bloqueo.

ОПОРНАЯ НОЖКА
Устанавливаются на колесики с тормозами. Высота регулируется перемещением двух крепежных винтов.

BELTS / TAPPETI / BANDE / FORDERGURT / BANDA / ЛЕНТЫ

RT BELT
General features: rough PVC surface, antistatic, maximum width 2000 mm, available in dark green.

TAPPETO RT
Caratteristiche generali: superficie ruvida in PVC, antistatico, larghezza massima disponibile fino a 2000 mm, disponibile nel colore verde scuro.

BANDE RT
Caractéristiques générales: surface rugueuse en PVC, antistatique, largeur maximum disponible jusqu'à 2000 mm, disponible dans le coloris vert foncé.

RT BAND
Allgemeine Eigenschaffen: rauche Oberflache aus PVC, antistatisch, lieferbare maximale Breite 2000 mm, Farbe Dunkelgrun.

BANDA RT
Caracteristicas generales: superficie rugosa de PVC, antiestàtica, ancho maximo disponibile: 2000 mm, disponibile de color verde oscuro.

ЛЕНТА RT
Общие характеристики: шероховатая поверхность из PVC, антистатик, максимальная ширина 2000 мм, темно-зеленый цвет.

SMOOTH BELT
General features: smooth PVC or PU surface (PVC for constant temperatures up to 60°, PU for constant temperatures up to 90°) antistatic, maximum width 3000 mm, available in dark green, anthracite or white.

TAPPETO LISCIO
Caratteristiche generali: superficie liscia in PVC o PU (PVC per temperatura fino a 60° costanti, PU per temperature fino a 90°costanti), antistatico, larghezza massima disponibile fino a 3000 mm, disponibile nel colore verde scuro, antracite o bianco.

BANDE LISSE
Caractéristiques générales: surface lisse en PVC ou en PU (PVC pour temperature allant jusqu'à 60° constants ,PU pour temperatures allant jusqu'à 90° constants) antistatique, largeur maximum disponible jusqu'à 3000 mm, disponible dans le coloris vert foncé, anthracite ou blanc.

GLATTER BAND
Allgemeine Eigenschaffen: glatte Oberflache aus PVC oder PU (PVC fur konstante Temperaturen bis 60°, PU für konstante Temperaturen bis 90°), Antistatisch, lieferbare maximale Breite 3000 mm, lieferbar in den Farben Dunkelgrün, Grau-schwarz, Weiß.

BANDA LISA
Caracteristicas generales: superficie lisa de PVC o PU (PVC para temperaturas constantes de hasta 60°,PU para temperaturas constantes de hasta 90°), antiestàtica, ancho maximo disponible 3000 mm, disponible en los siguientes colores: verde oscuro, antracite, blanco.

ГЛАДКАЯ ЛЕНТА
Основные характеристики: гладкая поверхность из PVC или PU (PVC – для постоянной температуры не выше 60oC, PU – для постоянной температуры не выше 90oC), антистатик, максимальная ширина 3000 мм, цвета: темно-зеленый, антрацит, белый.

ORANGE-PEEL OR HONEY COMB BELT
General features: very rough PVC surface, antistatic, maximum width 3000 mm, available in dark green.

TAPPETO BUGNATO O BUCCIA D'ARANCIA
Caratteristiche generali: superficie molto ruvida in PVC, antistatico, larghezza massima disponibile fino a 3000 mm, disponibile nel colore verde scuro.

BANDE PEAU D'ORANGE OU NID D'ABBEILLES
Caractéristiques générales: surface trés rugueuse en PVC, antistatique, largeur maximum disponible jusqu'à 3000 mm, disponible dans le coloris vert foncé.

BAND MIT WABENMUSTER
Allgemeine Eigenschaften: sehr rauche Oberflache aus PVC, Antistatisch, lieferbare maximale Breite 3000 mm, lieferbar in der Farbe Dunkelgrün.

BANDA PIEL DE NARANJA NIDO DE ABEJA
Caracteristicas generales: superficie muy rugosa de PVC, antiestetica, ancho maximo disponible 3000 mm, disponible de color verde oscuro.

ШЕРОХОВАТАЯ ИЛИ РУСТОВАННАЯ ПОВЕРХНОСТЬ
Основные характеристики: очень шероховатая поверхность из PVC, антистатик, максимальная ширина 3000 мм, темно-зеленый цвет.

MODULAR BELT
General features: surface smooth pierced 23% in PP, PE, acetalic, resin, pitch 21 mm , maximum width 3000 mm, thickness 7 mm, available in white, black, grey and blue.

TAPPETO MODULARE
Caratteristiche generali: Superficie liscia chiusa o forata 23% in PP, PE, resina acetalica, passo 21 mm, larghezza massima disponibile fino a 3000 mm, spessore 7 mm, disponibile nei colori bianco, nero, grigio e blu.

MODULAIRE BANDE
Caractéristiques générales: surface lisse excluse ou perceè en PP, PE, résine acetalique, étape 21 mm , largeur maximum disponible jusqu'à 3000 mm, épaiseur 7 mm, disponible dans le coloris blanc, noir, griss et blue.

MODULARER BAND
Allgemeine Eigenschaften: glatte schleuse oder durchbohrte Oberfläche 23% in PP, PE, Acetharz Liefbar in Schwarz oder weiß Länge 21 mm die maximale Breite vorhanden bis 3000 mm, Stärke 7 mm, vorhanden in den Farben schwarz, weiß, grau und blau.

BANDA MODULAR
Caracteristicas generales: superficie lisa esclusa o los 23% perforandos en PP o PE, resina acetalica, paso 21 mm, ancho maximo disponible 3000 mm milimeterdel grueso 7, disponible en los siguientes colores: blanco, negro, griss e azul.

МОДУЛЬНАЯ ЛЕНТА
Основные характеристики: гладкая поверхность, на 23 % состоит из PP, PE, ацетальная смолы, шаг 21 мм, максимальная ширина 3000 мм, толщина 7мм, цвета: белый или черный.

SIDES PROTECTION / SPONDE / RIVAGE / SEITE / LADO / БОРТИКИ

SPONDAFLEX
On all models it is possible to weld spondaflex with heights 30 mm , 40 mm, 50 mm.

SPONDAFLEX
Su tutti i modelli di tappeto è possibile l'applicazione con altezza 30 mm, 40 mm, 50 mm.

SPONDAFLEX
Tous le modéles peuvent être equipés de spondaflex en largeurs 30 mm, 40 mm, 50 mm.

SPONDAFLEX
Bei allen Modellen ist die Anbringung von Wellkanten mit den Hohen 30 mm, 40 mm, 50 mm-möglich.

SPONDAFLEX
En todos los modelos es posible aplicar spondaflex 30 mm, 40 mm, 50 mmde altura.

SPONDAFLEX
На всех моделях существует возможность приваривания spondaflex с высотой 30 мм, 40 мм, 50 мм.

SIDE PROTECTIONS
Suitable for conveying small parts.

TENUTE LATERALI
Adatto al trasporto di piccoli pezzi.

PROTECTIONS PETITES PIECES
Idéal pour le transport de petites pieces.

SEITENWANDE
Zum Fordem von Klein-Teilen, damit Kleinteile nicht unter den Gurt geraten können.

RETENCIONES LATERALES
Apta para el transporte de pequenas piezas.

ОГРАНИЧИТЕЛЬНЫЕ БОРТИКИ
Подходят при перемещении маленьких частей.

SLATS / LISTELLI / TASSEAUX / STOLLEN / LISTONES / РЕЙКИ

On all models it is possibile to weld slats with heights 8x8, 12x12, 30, 50 mm.

Su tutti i modelli di tappeto è possibile l'applicazione di listelli.

Tous les modéles peuvent être equipés de tasseaux en largeurs 8x8, 12x12, 30, 50 mm.

Bei allen Modellen gibt es die Möglichkeit Querleisten mit den Hohen 8x8, 12x12, 30, 50 mm fest zumachen.

En todos los modelos es posible aplicar listones de 8x8, 12x12, 30, 50 mm de altura.

Существует возможность приварить ко всем моделям рейки с размерами 8x8, 12x12, 30, 50 мм.

Characteristics, performances and pictures of the items refer to a standard development and can be only partially as described.
Le caratteristiche, le prestazioni e le immagini degli articoli si riferiscono a un allestimento standard e possono corrispondere solo parzialmente a quanto descritto.
flli virginio.com

OPTIONALS

Nastri F.lli VIRGINIO

fllivirginio.com

Our Catalogues:

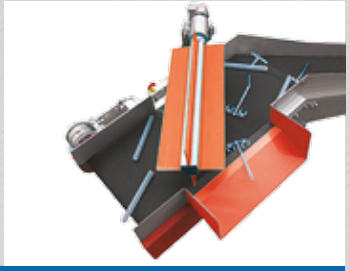

PL-FV

CONVEYOR
TRASPORTATORE

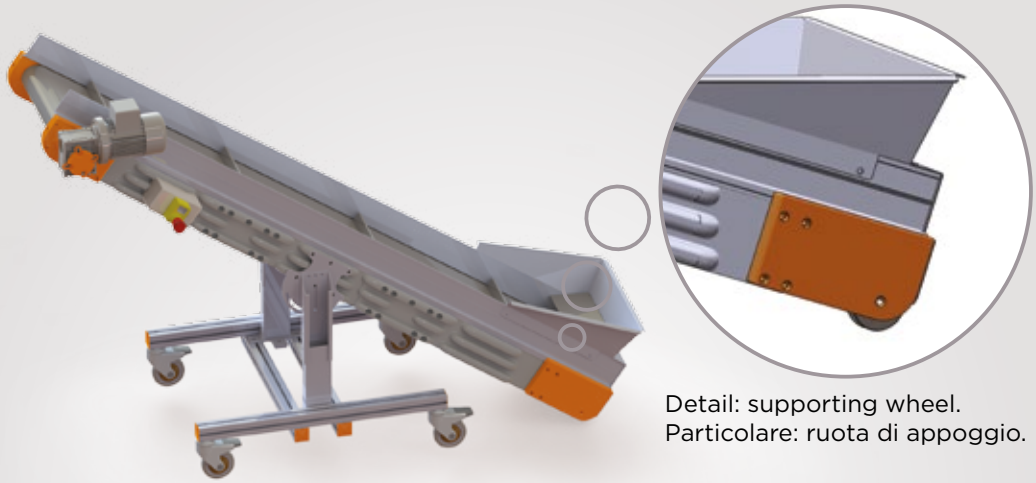

Detail: supporting wheel.
Particolare: ruota di appoggio.

Belt RAL 7030.
Tappeto RAL 7030.

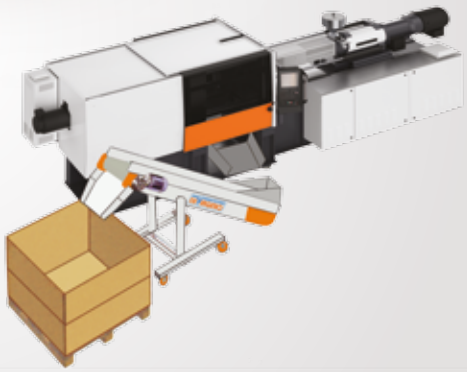

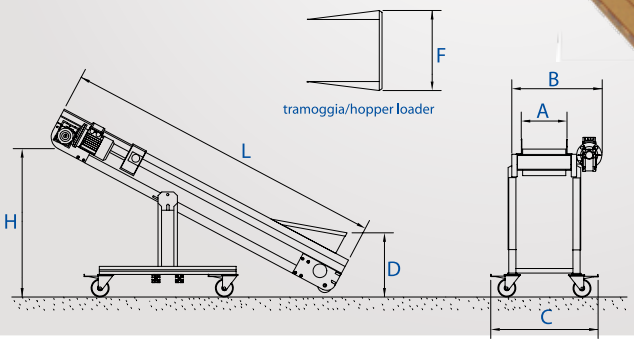

mod:	PL-FV1	PL-FV2	PL-FV3
A (mm)	280	350	480
B (mm)	520	590	720
C (mm)	525	595	725
L (mm)	1360	1860	2360
Hmin (mm)	650	850	1100
Hmax (mm)	850	1050	1300
F (mm)	375	445	575
D (mm)	350		
V (m/min)	3 m/min		
P (Kw)	0.18 Kw		
Alimentazione Voltages	400-415 V; 3 ph; 50-60 Hz		

Available accessories/Accessori disponibili
pag.: 07-08-09

Modular plastic.
Moduli plastici.

Aluminium.
Alluminio.

Light Model: thickness 50 mm.
Versione light: spessore nastro 50 mm.

Iron and stainless steel version.
Versione disponibile anche in ferro e acciaio inox.

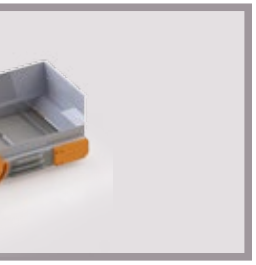

Nastri F.lli VIRGINIO
flli virginio.com

Characteristics, performances and pictures of the items refer to a standard development and can be only partially as described.
Le caratteristiche, le prestazioni e le immagini degli articoli si riferiscono a un allestimento standard e possono corrispondere solo parzialmente a quanto descritto.

PL-PA

CONVEYOR
TRASPORTATORE

Detail: standard flat leg.
Particolare: gamba flat standard.

Belt RAL 7030.
Tappeto RAL 7030.

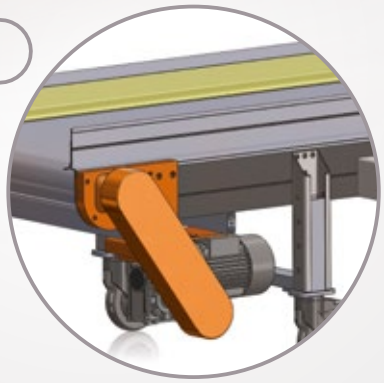

Option: Motor placed under conveyor.
Alternativa: Motore sotto nastro con rinvio a catena.

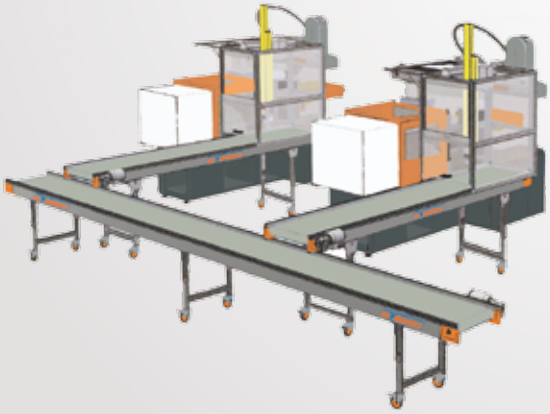

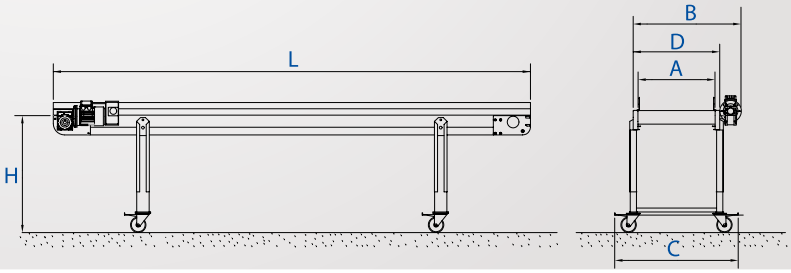

mod:	PL-PA									
A (mm)	200	280	350	380	480	580	680	830	1030	1180
B (mm)	440	520	590	620	720	820	940	1090	1290	1440
C (mm)	445	525	595	625	725	825	945	1035	1295	1445
D (mm)	280	360	430	460	560	660	760	910	1110	1260
L (mm)	860 - 5860									
H (mm)	450-600 ; 600-800 ; 800-1100 ; 1000-1500									
V (m/min)	3 m/min						4 m/min			
P (Kw)	0.18 Kw					0.37 Kw				
Alimentazione Voltages	400-415 V ; 3 ph ; 50-60 Hz									

Available accessories/Accessori disponibili
pag.: 07-08-09

Modular plastic / Moduli plastici

Aluminium / Alluminio

Light Model: thickness 50 mm.
Versione light: spessore nastro 50 mm.

Iron and stainless steel version.
Versione disponibile anche in ferro e acciaio inox.

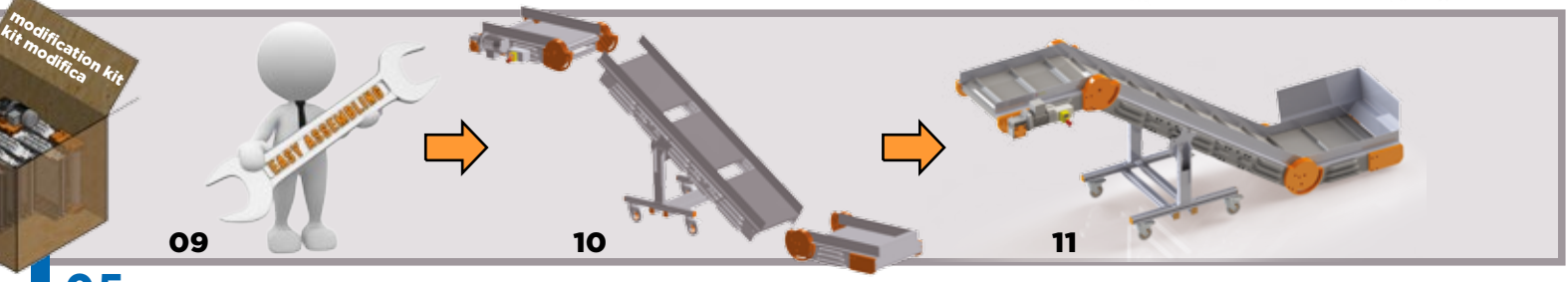

Characteristics, performances and pictures of the items refer to a standard development and can be only partially as described.
Le caratteristiche, le prestazioni e le immagini degli articoli si riferiscono a un allestimento standard e possono corrispondere solo parzialmente a quanto descritto.

PL-PA ROBOT

CONVEYOR
TRASPORTATORE

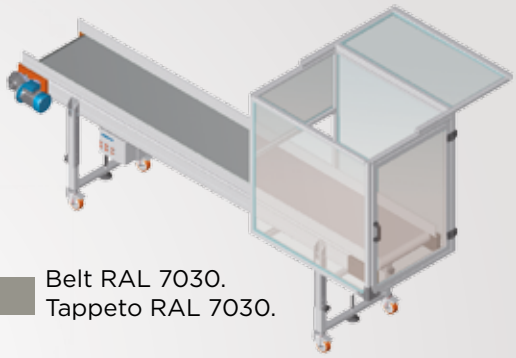

Belt RAL 7030.
Tappeto RAL 7030.

Lateral edges on request.
Sponde a richiesta.

Alternative: Net-cage.
Alternativa: Tamponatura in rete.

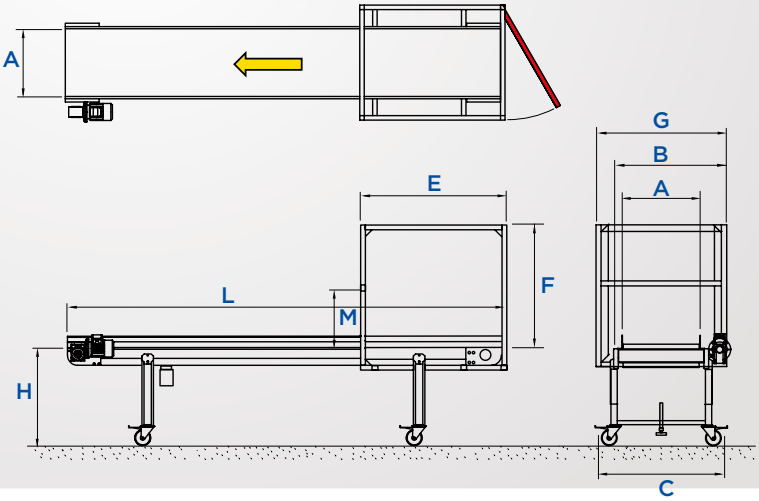

mod:	PL-PA ROBOT									
A (mm)	200	280	350	380	480	580	680	830	1030	1180
B (mm)	440	520	590	620	720	820	940	1090	1290	1440
C (mm)	445	525	595	625	725	825	945	1035	1295	1445
L (mm)	860 - 5860									
H (mm)	800-1100 ; 1000-1500									
G (mm)	470	550	620	650	750	850	950	1100	1300	1450
E , F (mm)	1030 , 870									
M (mm)	300						500			
V (m/min)	3 m/min						4 m/min			
P (Kw)	0.18 Kw					0.37 Kw				
Alimentazione Voltages	400-415 V ; 3 ph ; 50-60 Hz									

Available accessories/Accessori disponibili
pag.: 07-08-09

Modular plastic / Moduli plastici

Aluminium / Alluminio

Light Model: thickness 50 mm.
Versione light: spessore nastro 50 mm.

Iron and stainless steel version.
Versione disponibile anche in ferro e acciaio inox.

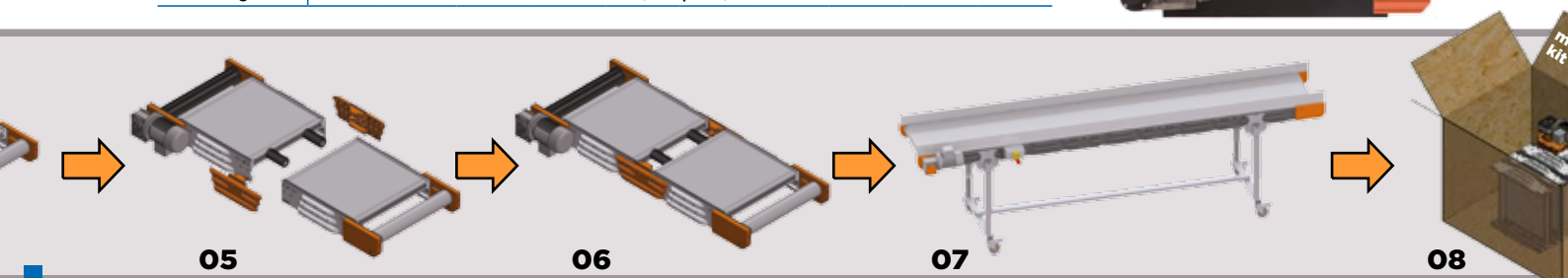

Characteristics, performances and pictures of the items refer to a standard development and can be only partially as described.
Le caratteristiche, le prestazioni e le immagini degli articoli si riferiscono a un allestimento standard e possono corrispondere solo parzialmente a quanto descritto.

PL-CB/CBS

CONVEYOR
TRASPORTATORE

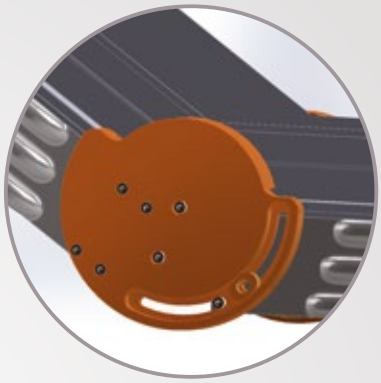

Detail: Adjustable angle for CBS.
Particolare: Piastra snodo per CBS.

Belt RAL 7030.
Tappeto RAL 7030.

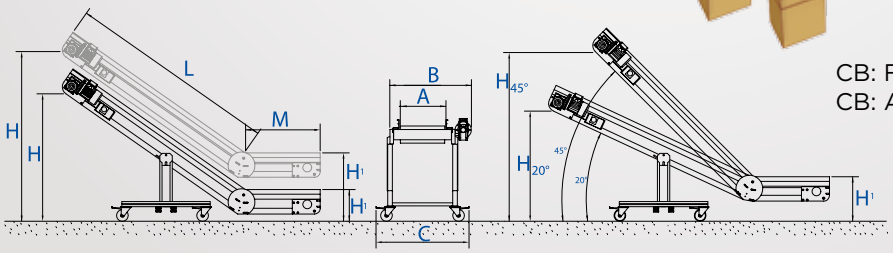

CB: Fixed angles available: 30°, 35°, 40°, 45°.
CB: Angoli fissi disponibili: 30°, 35°, 40°, 45°.

PL-CB / PL-CBS	1	2	3	2B	3B	4B
A (mm)	250	320	400	250	320	400
B (mm)	520	590	720	520	590	720
C (mm)	525	595	725	525	595	725
L (mm)	1670			1170		
H (mm)	1000 - 1200			700 - 900		
H20° (mm)	800 - 1000			600 - 800		
H45° (mm)	1250 - 1450			900 - 1100		
H1 (mm)	280 - 480					
M (mm)	623					
V (m/min)	3 m/min					
P (Kw)	0.18 Kw					
Alimentazione Voltages	400-415 V; 3 ph; 50-60 Hz					

Available accessories/Accessori disponibili pag.: 07-08-09

Modular plastic / Moduli plastici

Aluminium / Alluminio

Light Model: thickness 50 mm.
Versione light: spessore nastro 50 mm.

Iron and stainless steel version.
Versione disponibile anche in ferro e acciaio inox.

Compact Packing Solution

To reduce transport costs /
Per ridurre i costi di trasporto.

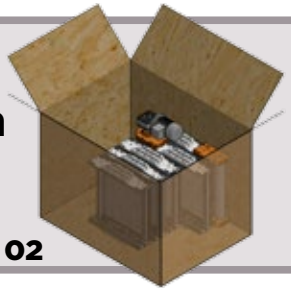

02

03

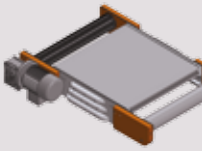

04

Characteristics, performances and pictures of the items refer to a standard development and can be only partially as described.
Le caratteristiche, le prestazioni e le immagini degli articoli si riferiscono a un allestimento standard e possono corrispondere solo parzialmente a quanto descritto.

PL-CBD/CBDS

CONVEYOR
TRASPORTATORE

Detail: Blade separator.
Particolare: Separatore a palette.

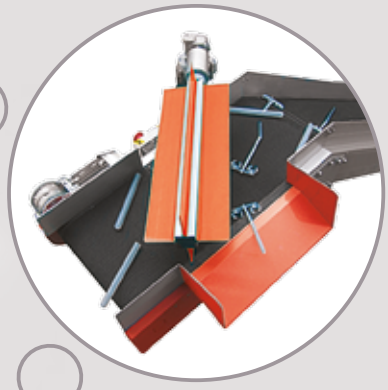

Belt RAL 7030.
Tappeto RAL 7030.

Accessories: Roller separator.
Accessori: Separatore a rullo.

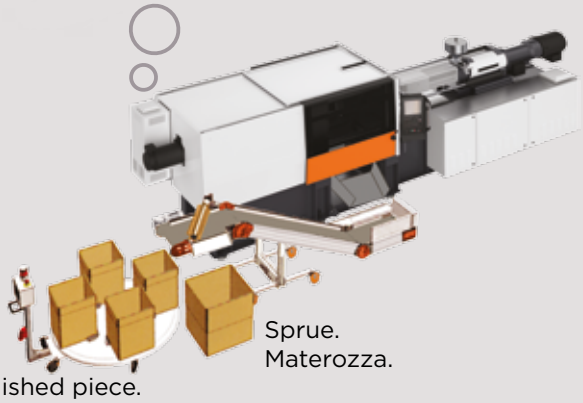

Sprue.
Materozza.

Finished piece.
Pezzo finito.

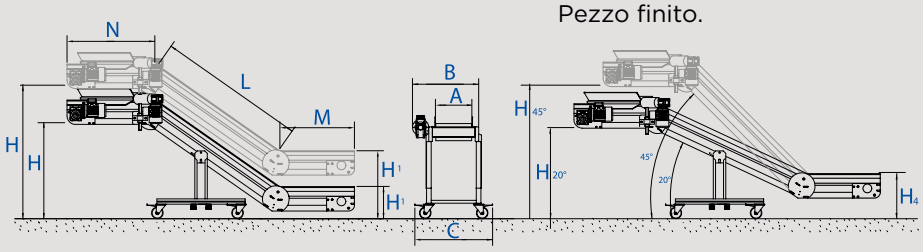

PL-CBD PL-CBDS	1	2	3	2B	3B	4B
A (mm)	250	320	400	250	320	400
B (mm)	520	590	720	520	590	720
C (mm)	525	595	725	525	595	725
L (mm)	1564			1064		
H (mm)	1000 - 1200			700 - 900		
H20° (mm)	800 - 1000			600 - 800		
H45° (mm)	1250 - 1450			900 - 1000		
H1 (mm)	280 - 480					
M (mm)	623					
N (mm)	700					
V (m/min)	3 m/min					
P (Kw)	0.18 Kw					
Alimentazione Voltages	400-415 V; 3 ph; 50-60 Hz					

Available accessories/Accessori disponibili
pag.: 07-08-09

Modular plastic / Moduli plastici

Aluminium / Alluminio

Light Model: thickness 50 mm.
Versione light: spessore nastro 50 mm.

Iron and stainless steel version.
Versione disponibile anche in ferro e acciaio inox.

Packing dimensions/Dimensioni imballo:
~ 120 x 80 x h 100 cm

Weight / Peso: 80 Kg

01

Characteristics, performances and pictures of the items refer to a standard development and can be only partially as described.
Le caratteristiche, le prestazioni e le immagini degli articoli si riferiscono a un allestimento standard e possono corrispondere solo parzialmente a quanto descritto.
fllivirginio.com